Τεχνικές Προδιαγραφές

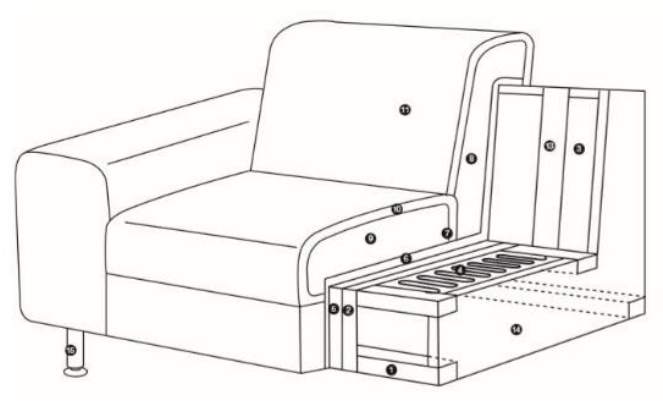

MALIBU

- Ύφασμα 100% πολυεστερική ίνα.
- Σκελετός από ξύλο ευκαλύπτου.
- Βάση καθίσματος με ελατήρια σε μορφή "S-spring" και ελαστικούς ιμάντες.
- Μαξιλάρια καθισμάτων γεμάτα με αφρό.
  Η πυκνότητα αυτού είναι 28 kgs/ m3.
- Μαξιλάρια πλάτης από ίνες σιλικόνης.
- Πλαστικά πόδια.

ΟΔΗΓΙΕΣ ΣΥΝΑΡΜΟΛΟΓΗΣΗΣ

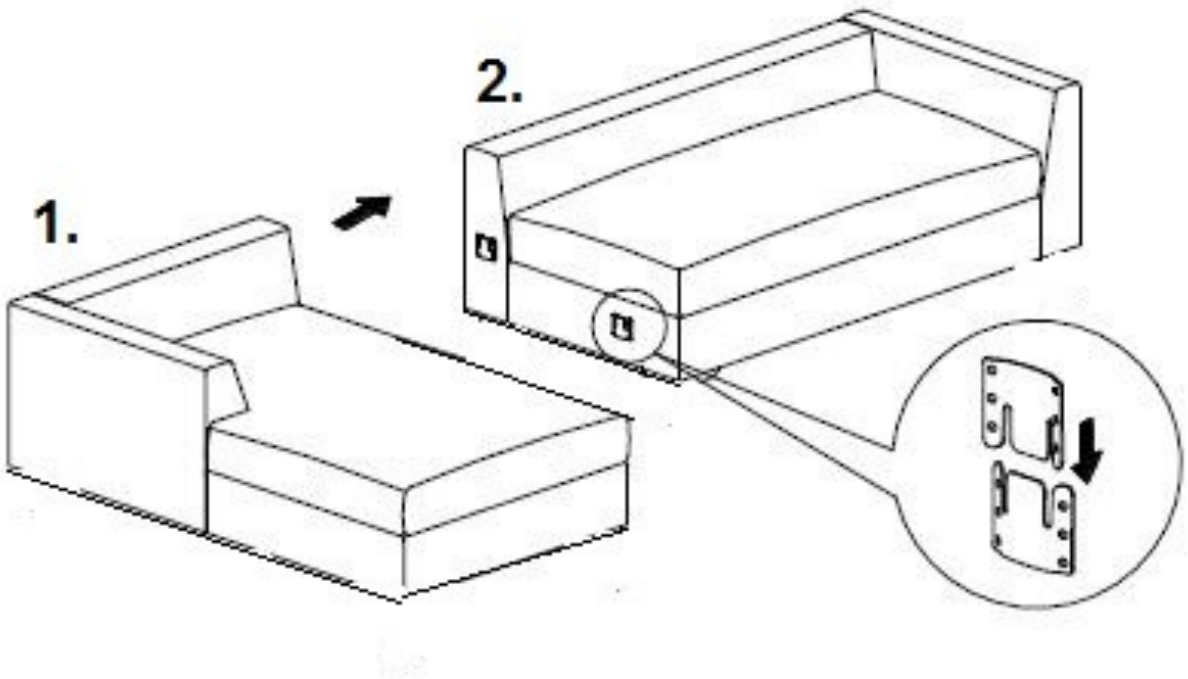

Προσοχή!!!
Πριν την συναρμολόγηση του καναπέ θα πρέπει να αφαιρέσετε την μεταλλική πλακέτα προστασίας ,η οποία χρησιμοποιείτε για τη συγκράτηση του κρεβατιού και την ασφαλή μεταφορά του καναπέ.