A x1	B x2	C x1	D x18	E x18	F x2	G x1
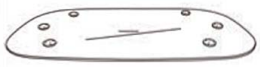						

1

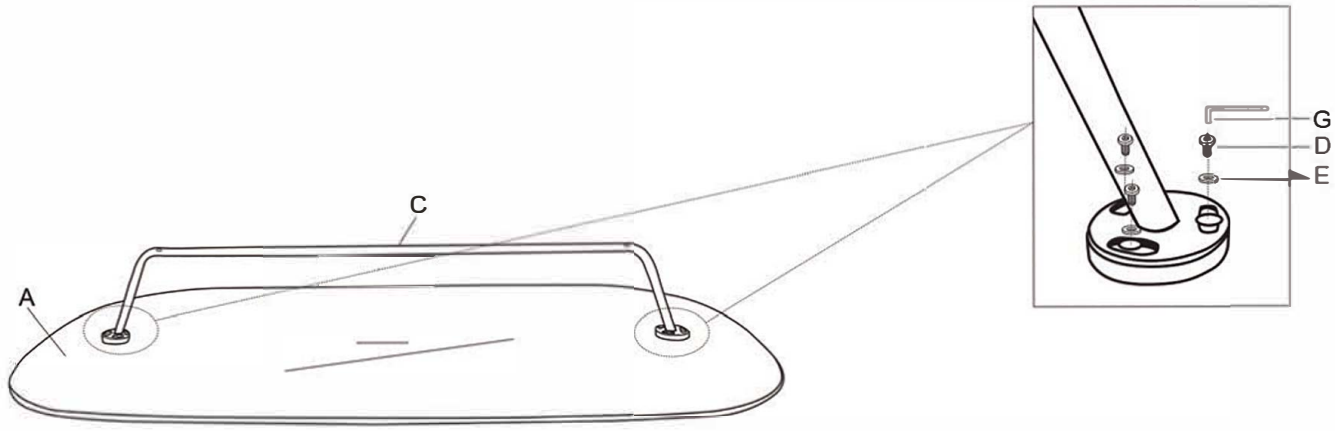

2

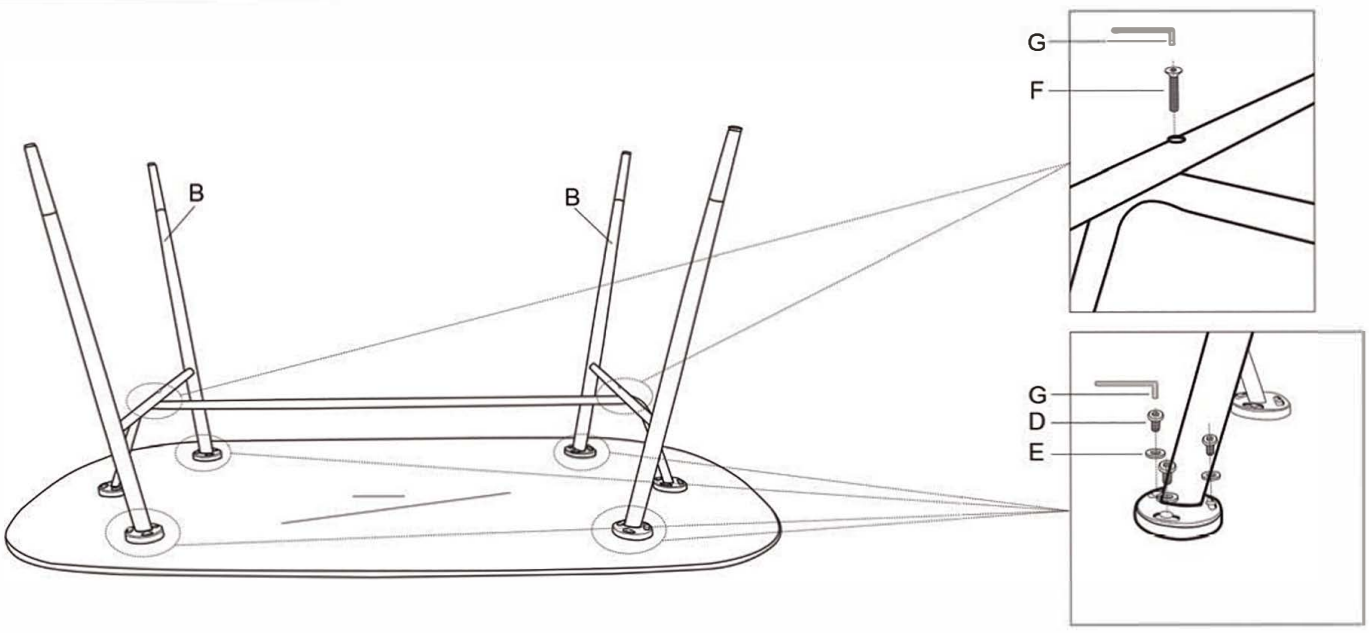

3