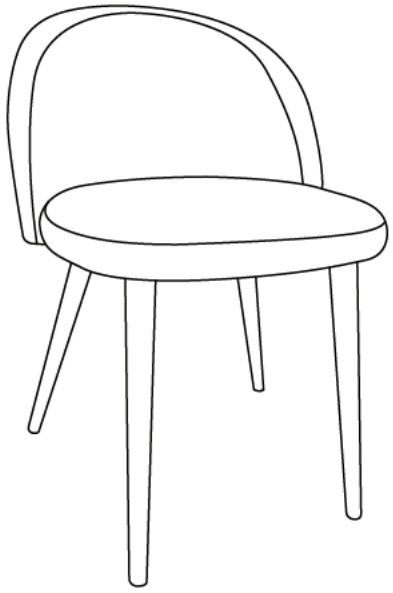
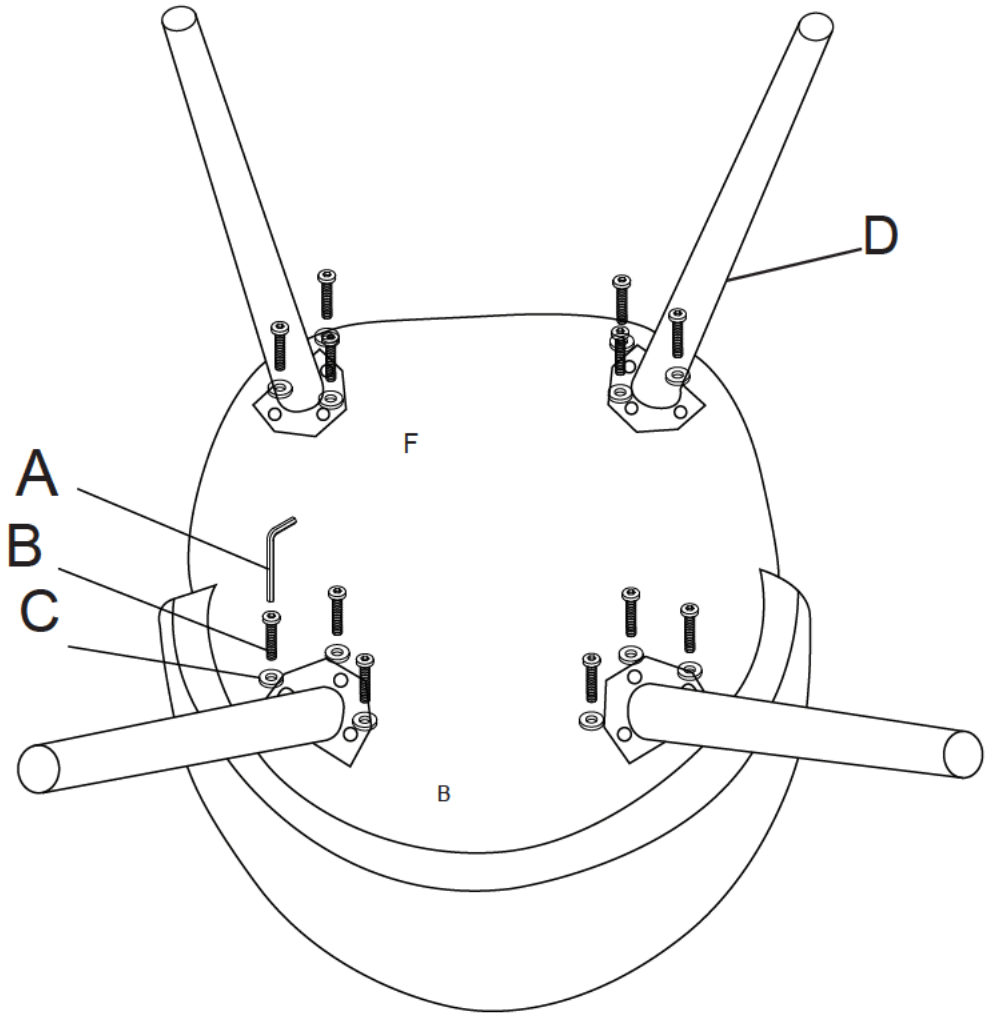
Ax1	Bx12	Cx12
Dx4