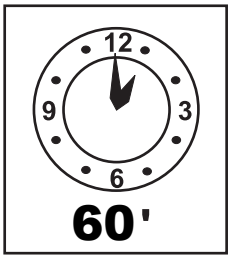

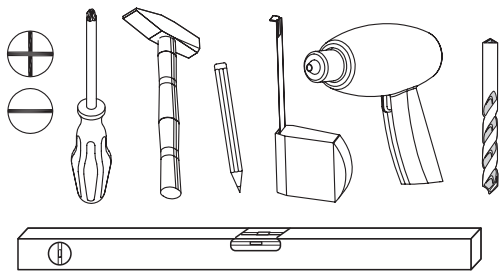

2 ΧΡΟΝΙΑ ΕΓΓΥΗΣΗ

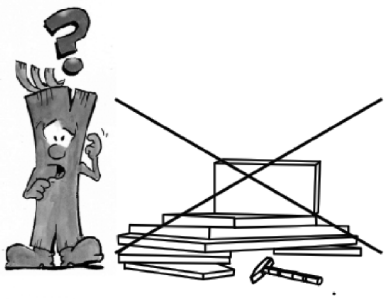

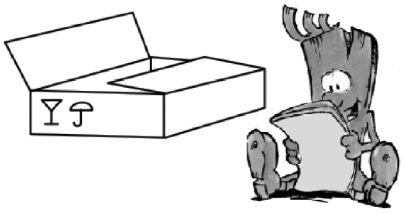

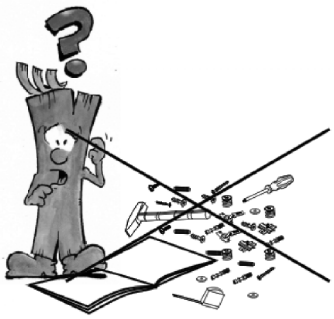

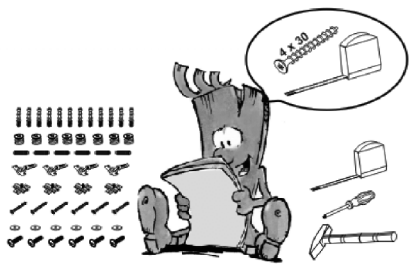

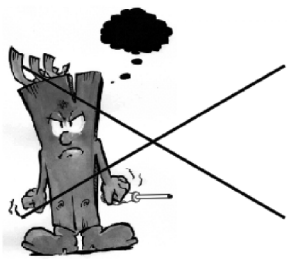

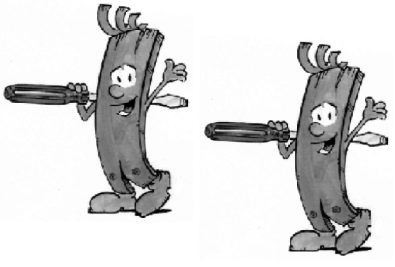

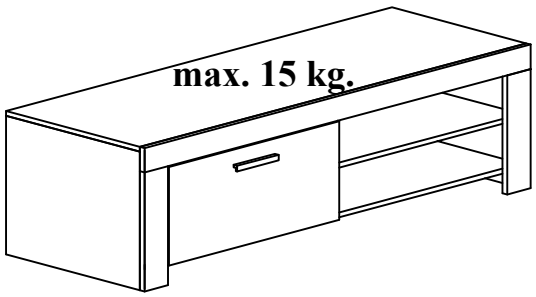

A	454x454	1/1
B	454x454	1/1
C	374x454	1/1
D	1310x454	1/1
E	1278x454	1/1
F	631x454	1/1
G	1310x80	1/1
H	2x 388x80	1/1
I	300x64	1/1
J	394x650	1/1
K	578x323	1/1

26x 10174	26x Φ 8/30 10260	26x 50317	2x 40161	1x 20108	1x 40011	6x 50738
13x Φ 3,5/16 10001	2x Φ 4/30 10006	10033				

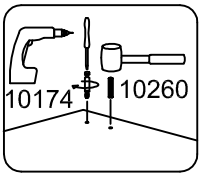

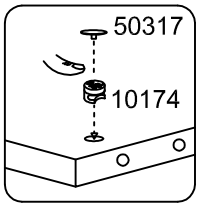

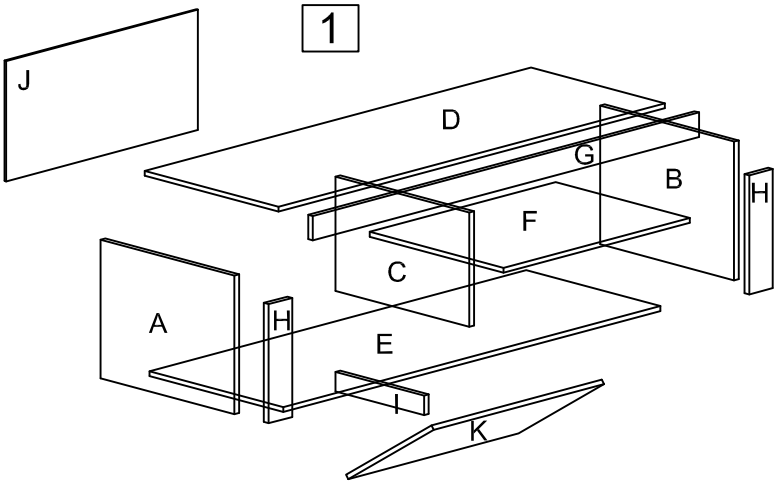

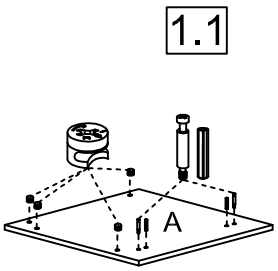

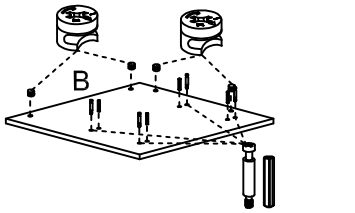

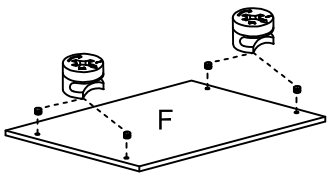

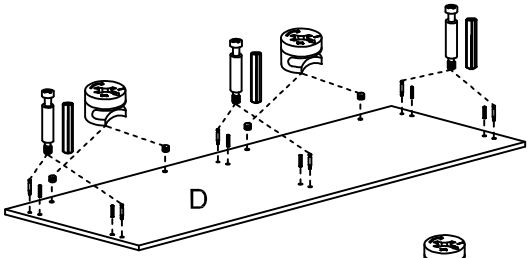

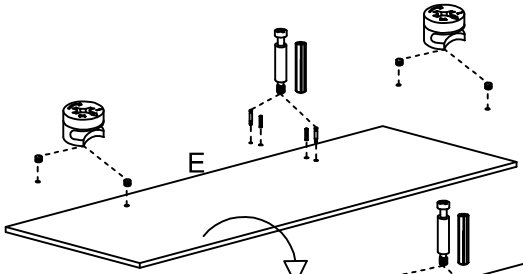

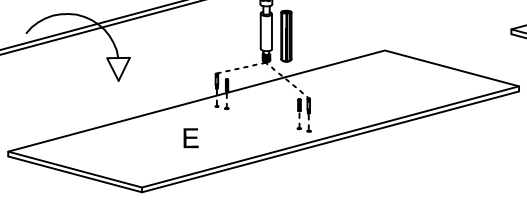

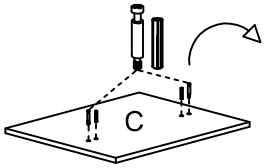

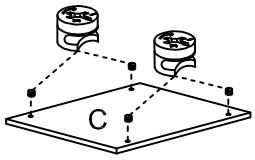

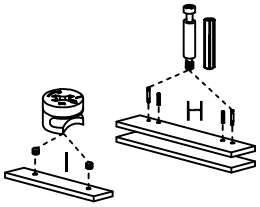

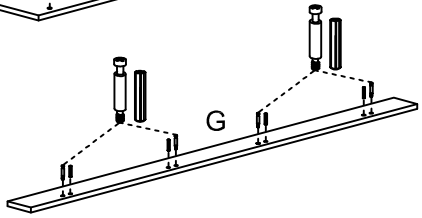

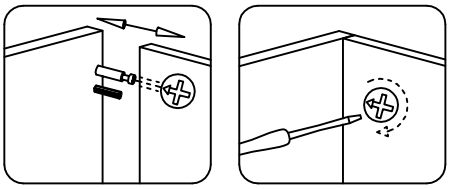

1.2

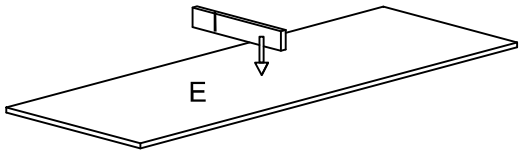

1.3

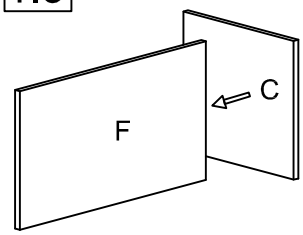

1.4

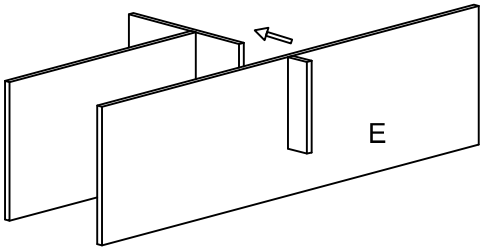

1.5

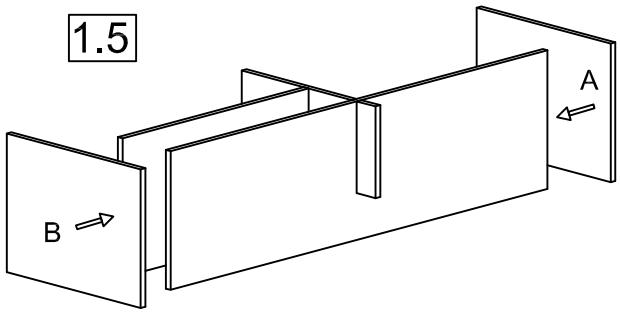

1.6

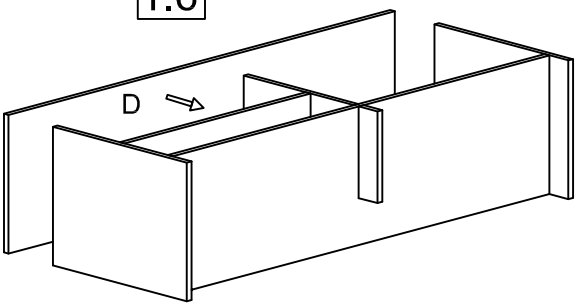

1.7

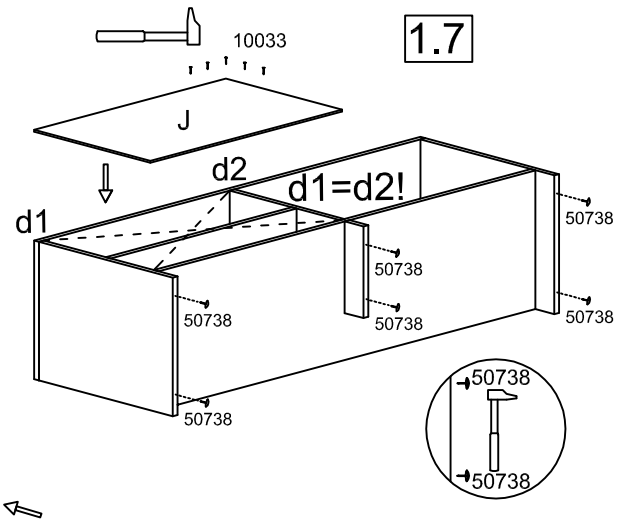

1.8

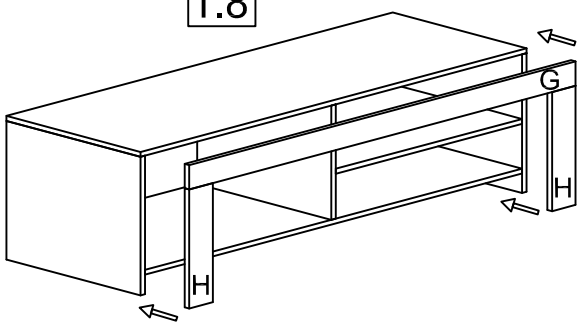
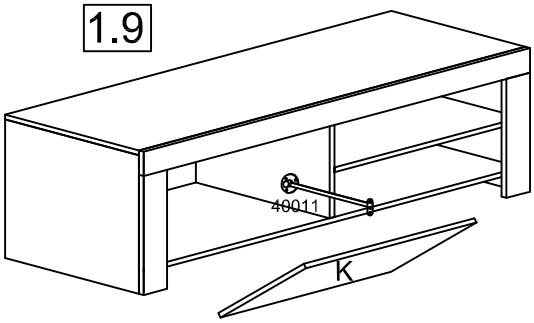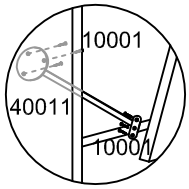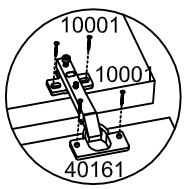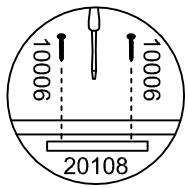
1.9