SPACE TV STAND

MINIFIX MILE
20 PCS 20 MINIFIX ΒΙΔΕΣ

MINIFIX HEAD
20 PCS 20 MINIFIX ΚΕΦΑΛΕΣ

HINGE
2 PCS 2 ΜΕΝΤΕΣΕΔΕΣ

SCREW 3,5*18
8 PCS 8 ΒΙΔΕΣ

BACKREST NAIL
30 PCS 30 ΚΑΡΦΙΑ

SHELF PIN
1 PCS 1 ΣΤΗΡΙΓΜΑ ΓΙΑ ΡΑΦΙ

HANDLE SCREW
1 PCS 1 ΒΙΔΑ ΓΙΑ ΤΟ ΠΟΜΟΛΟ

ALYAN KEY
1 PCS 1 ΑΛΕΝ ΚΛΕΙΔΙ

HANDLE (BUTTON)
1 PCS 1 ΠΟΜΟΛΟ

WEDGE
4 PCS 4 ΤΑΠΕΣ

ALYAN CLOSURE TIP
8 PCS 8 ΡΟΔΕΛΕΣ

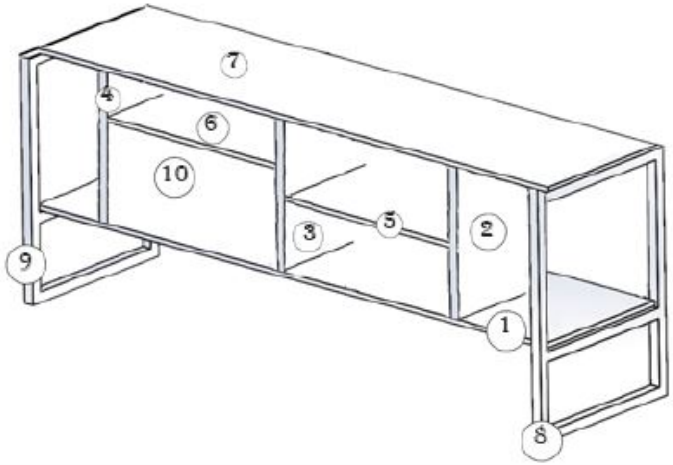

1.step

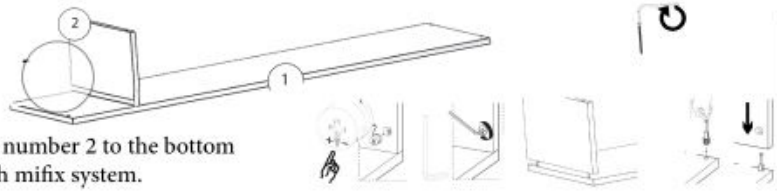

Attach the left side stitch number 2 to the bottom plate number 1. Install with mifix system.

Τοποθετήστε το αριστερό πλαινό Nr. 2 στο πάνελ της βάσης Nr. 1 με τη χρήση των minifix.

2.step

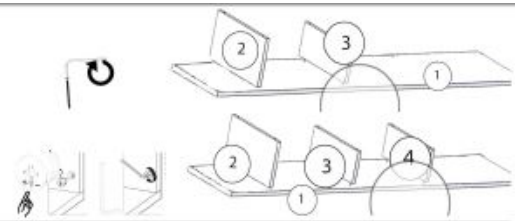

Apply the same procedure as in step number 1 to the number 3 tray to the number 1 tray the number 4 to thenumber 1 tray respectively.

Ακολουθήστε την ίδια διαδικασία με το βήμα 1 για τα πάνελ Nr. 3 και 4.

3.step

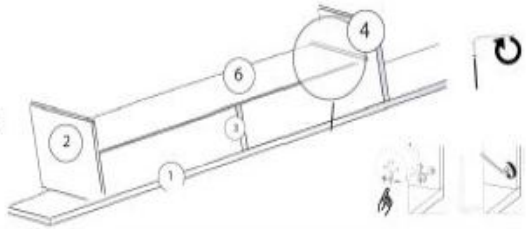

Assemble the small post number 6 with the minifix system.

Συναρμολογήστε το πάνελ 6 με τη χρήσση minifix.

4.step

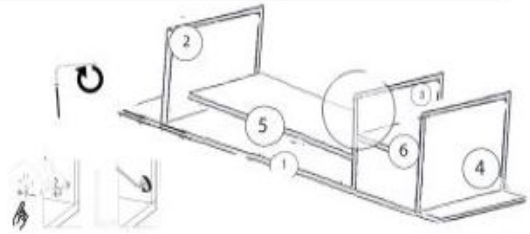

Assemble the small post number 6 with the minifix system.

Συναρμολογήστε το πάνελ 5 με τη χρήσση minifix.

5.step

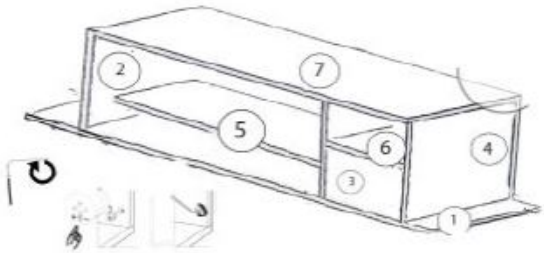

Assemble the top tray number 7 with the minifix stem.

Συναρμολογήστε το πάνελ 7 με τη χρήσση minifix.

6.step

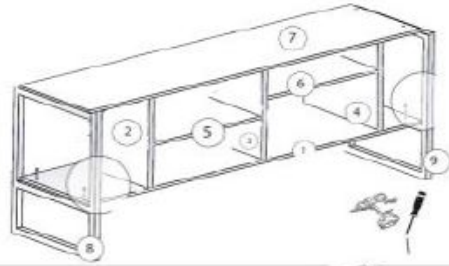

Insert the bottom tray number 1 to parts number 8 and 9. Fix it with the help of a cordless screwdriwer.

Τοποθετήστε με τη βοήθεια κατσαβιδιού το πάνελ 1 με τα μεταλλικά πόδια 8 και 9.

7.step

As seen above, place the hinge on the door first. Install it in the cupboard.

Mount the hinges to the doors.Make the adjustment so that the coveris straight with the two adjustment screws indicated in the figure.

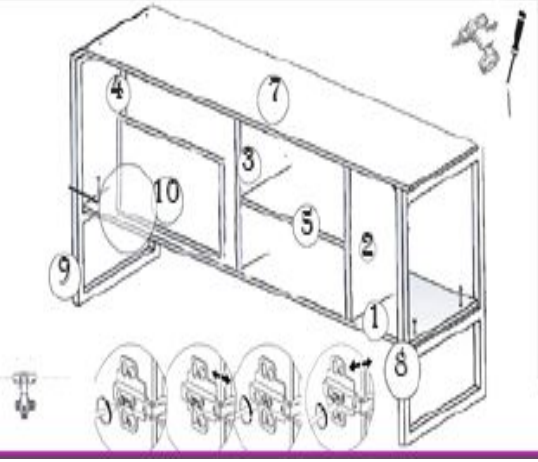

Τοποθετήστε τους μεντεσέδες στην πόρτα απο το ντουλάπι και ρυθμίστε με τις 2 βίδες ρύθμισης ώστε η πότρα να είναι σε ευθεία όπως βλέπετε παραπάνω.

8.step

Nail the back hardwood number 11 and hammer with the help of a hummer.

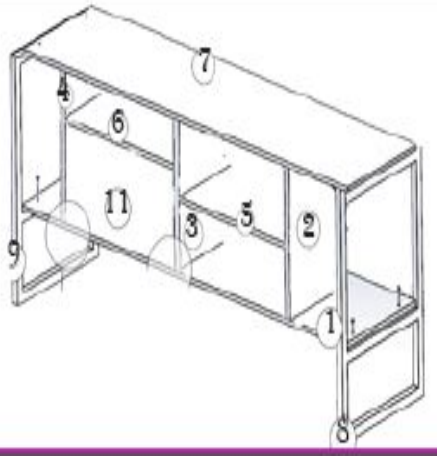

Καρφώστε με τα καρφιά και τη βοήθεια σφυριού το πάνελ 11.