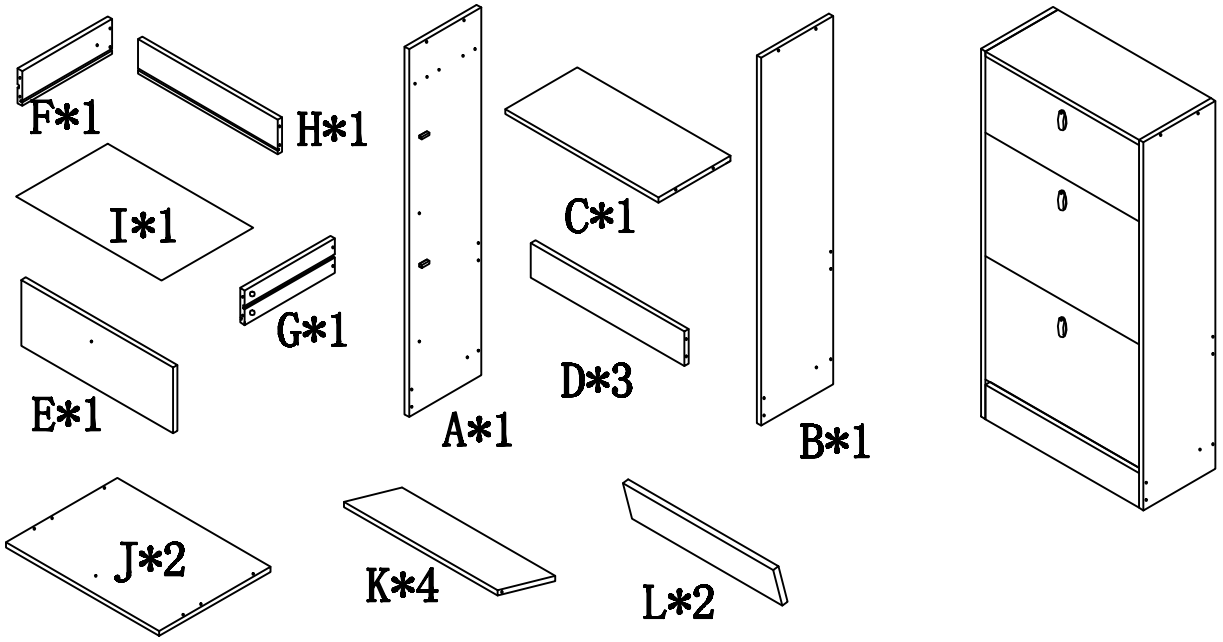

a		4	f		16	j		2
b		4	g		4	k		3
c		4	h		4	l		3
d		2	i		2	m		
e		24				n		

1

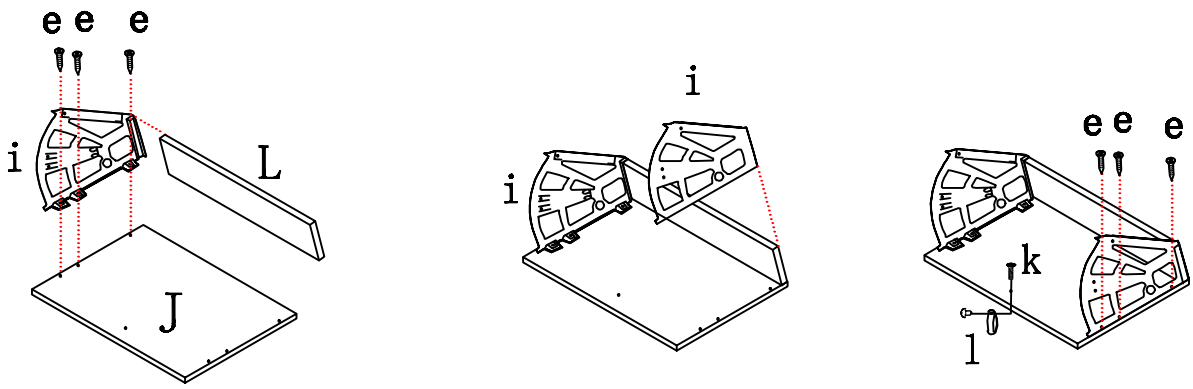

2

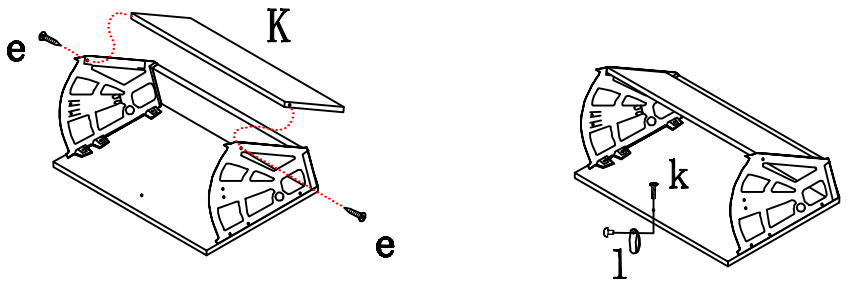

X2

3

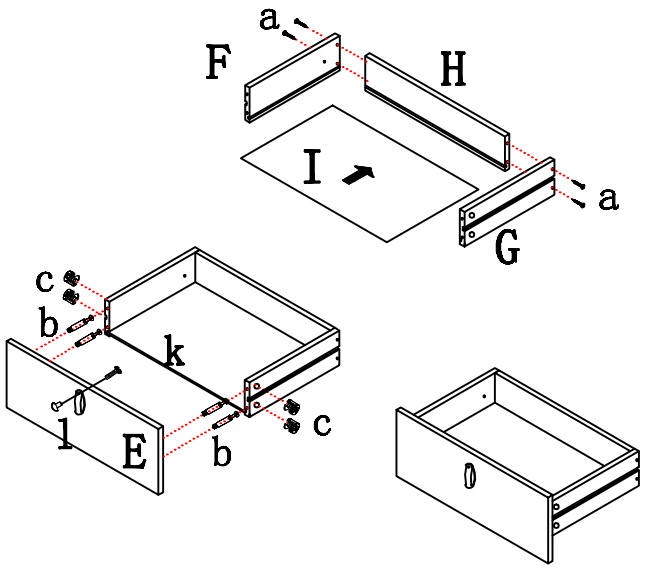

4

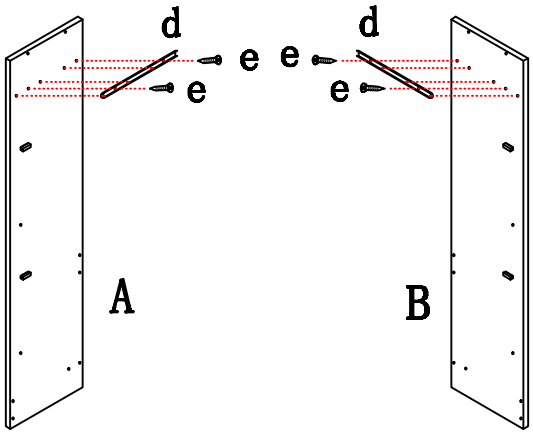

5

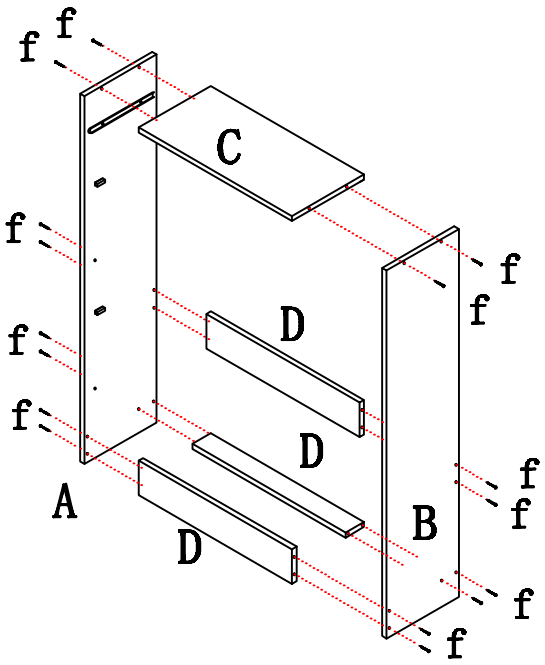

6

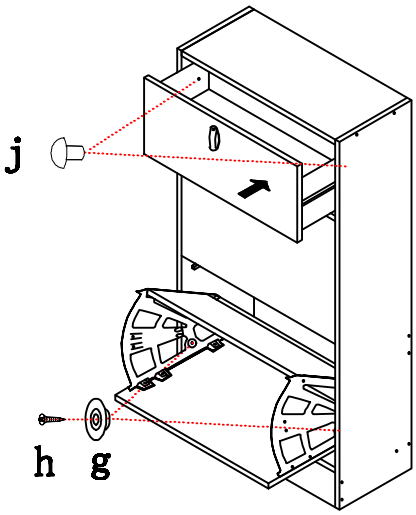

7

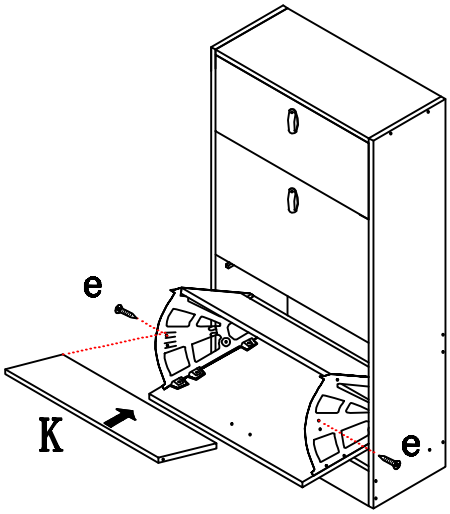
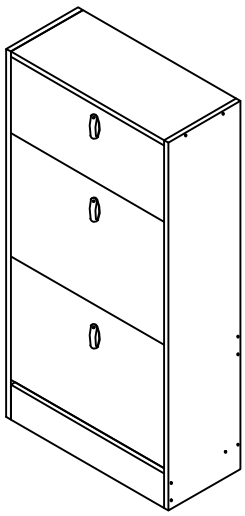
8